Bachelor-Thesis an der Hochschule Luzern - Technik & Architektur

Titel	**„Rurbanität" - Entwicklungsgebiet Sarnen Nord**
Diplomandin/Diplomand	**Adili, Albnora**
Bachelor-Studiengang	**Bachelor Architektur**
Semester	**FS19**
Dozentin/Dozent	**Rossmaier, Lando**
Expertin/Experte	**Conen, Maria**

Abstract Deutsch

Abstract Englisch

Ort, Datum Horw, 14.06.2019

© Albnora Adili, Hochschule Luzern – Technik & Architektur

Alle Rechte vorbehalten. Die Arbeit oder Teile davon dürfen ohne schriftliche Genehmigung der Rechteinhaber weder in irgendeiner Form reproduziert noch elektronisch gespeichert, verarbeitet, vervielfältigt oder verbreitet werden.

Sofern die Arbeit auf der Website der Hochschule Luzern online veröffentlicht wird, können abweichende Nutzungsbedingungen unter Creative-Commons-Lizenzen gelten. Massgebend ist in diesem Fall die auf der Website angezeigte Creative-Commons-Lizenz.

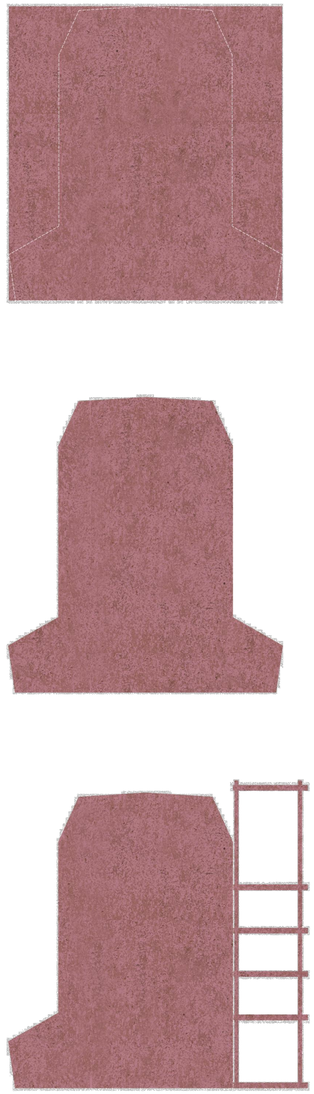

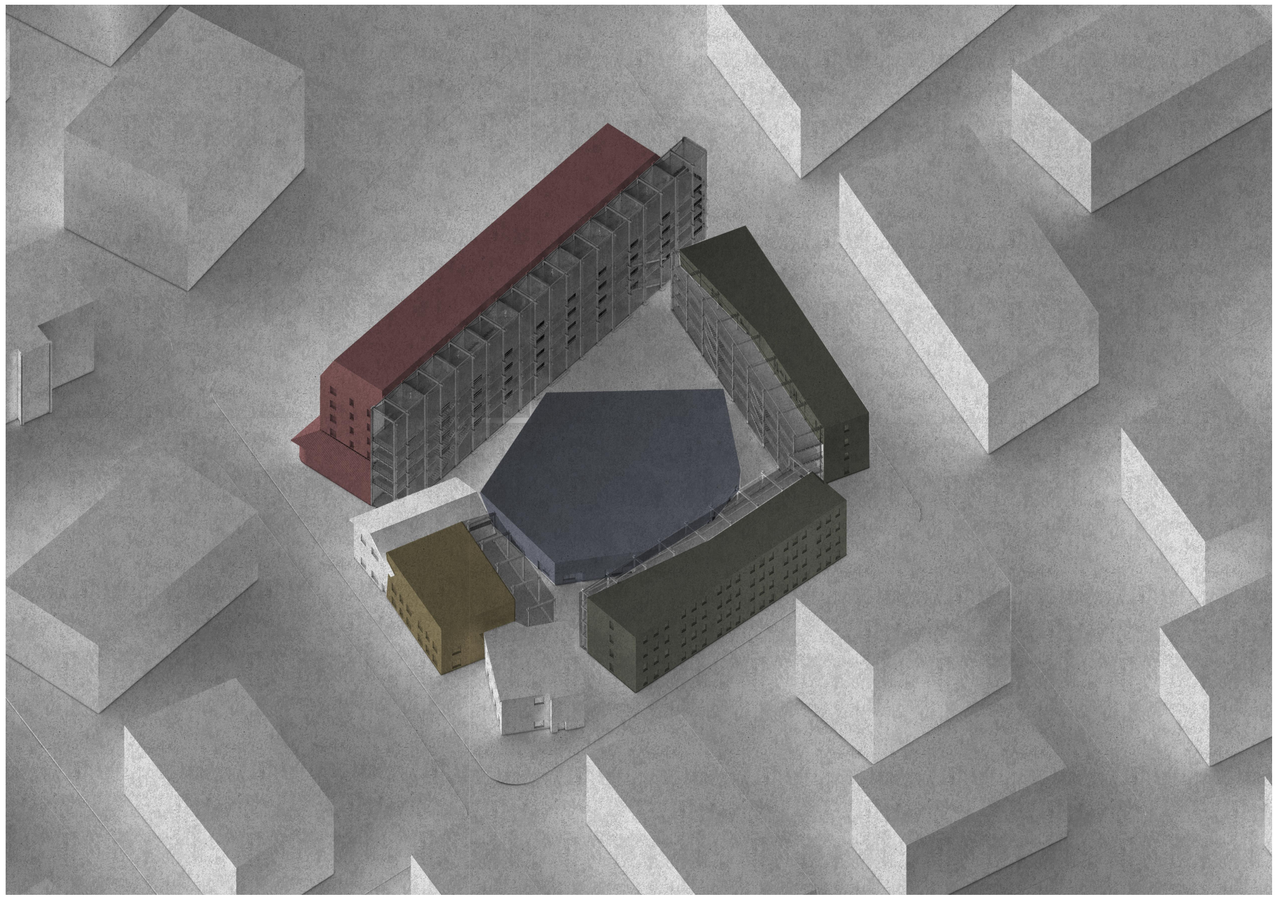

Rurbanität
Adili Albnora, FS19
Rossmaier Lando, Conen Maria
14.06.2019, Horw

Situationsplan
1:500

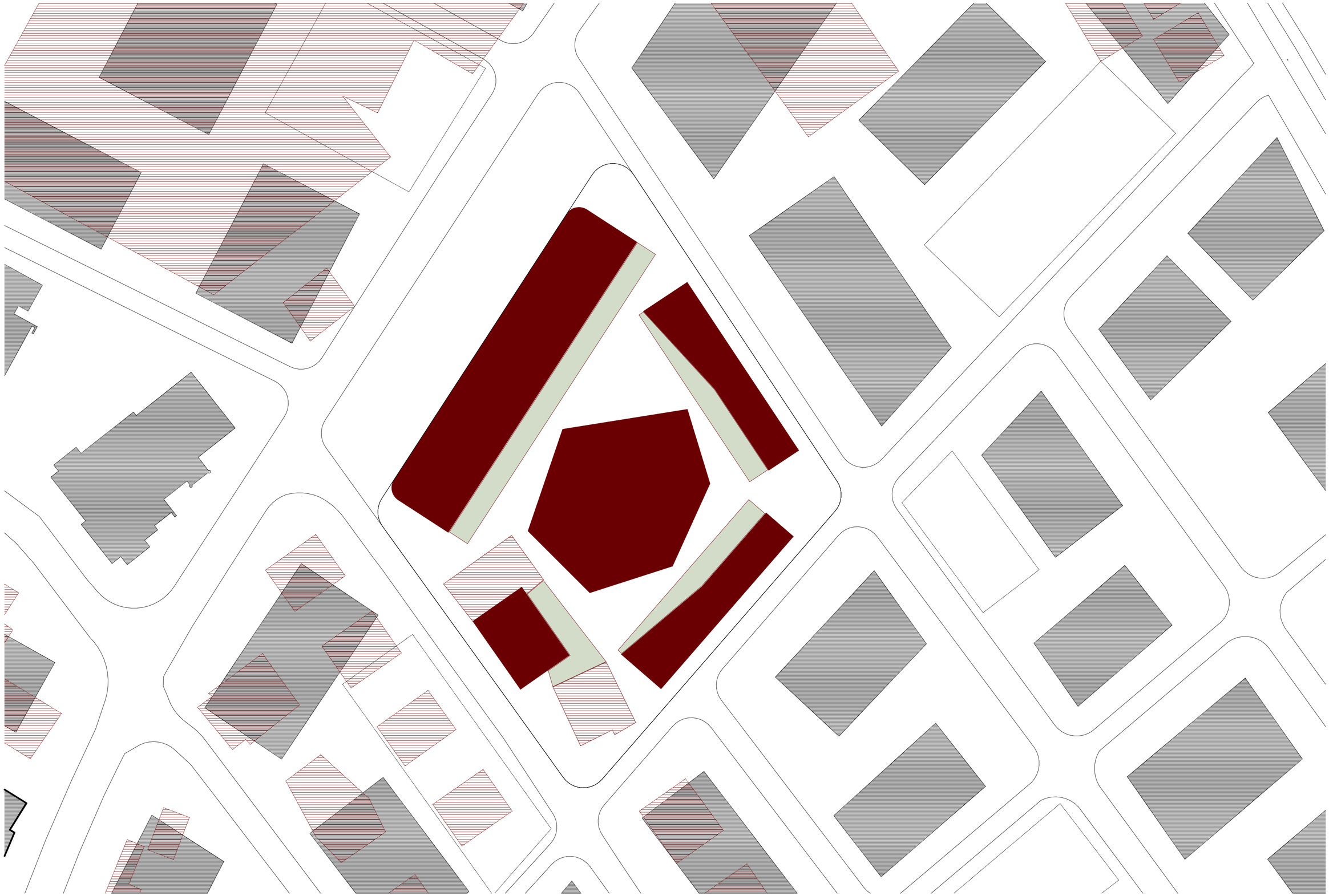

Rurbanität
Adili Albnora, FS19
Rossmaier Lando, Conen Maria
14.06.2019, Horw

Situationsplan
1:500

Rurbanität
Ádám, Albuena, FS19
Rossmaier Lanko, Conen Maria
14.06.2019, Horw

Grundriss Erdgeschoss
1:200

Burbanität
Adlil, Albuaea, FS19
Rossmaier Lando, Conen Maria
14.06.2019, Horw

Grundriss Obergeschoss
1:200

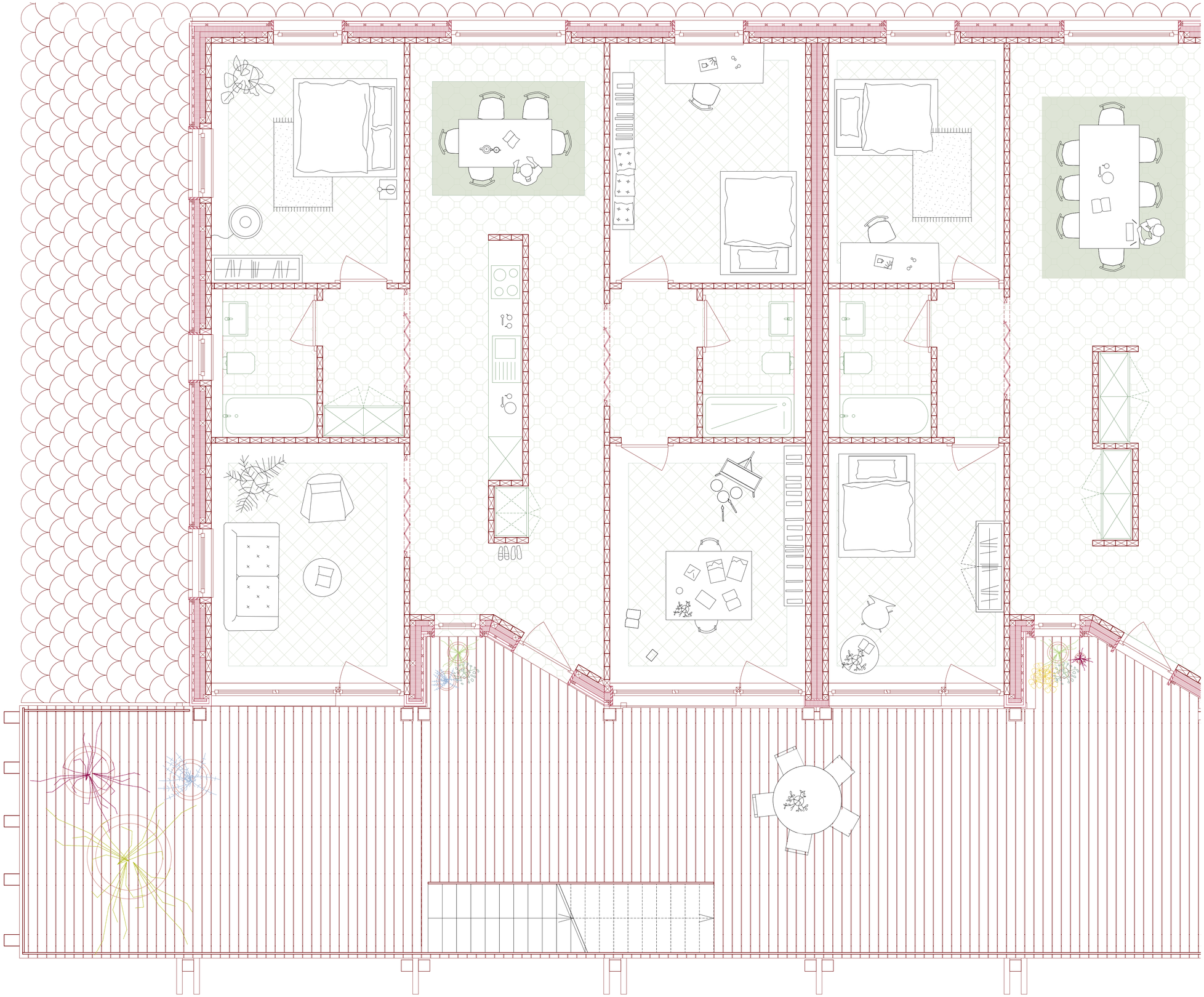

Rurbanität
Adili Albnora, FS19
Rossmaier Lando, Conen Maria
14.06.2019, Horw

Wohnungsgrundriss
1:33

Rurbanität
Adili Albnora, FS19
Rossmaier Lando, Conen Maria
14.06.2019 Horw

Strassenansicht
1:200

Rurbanität
Adili Albnora, FS19
Rossmaier Lando, Conen Maria
14.06.2019 Horw

Strassenansicht
1:200

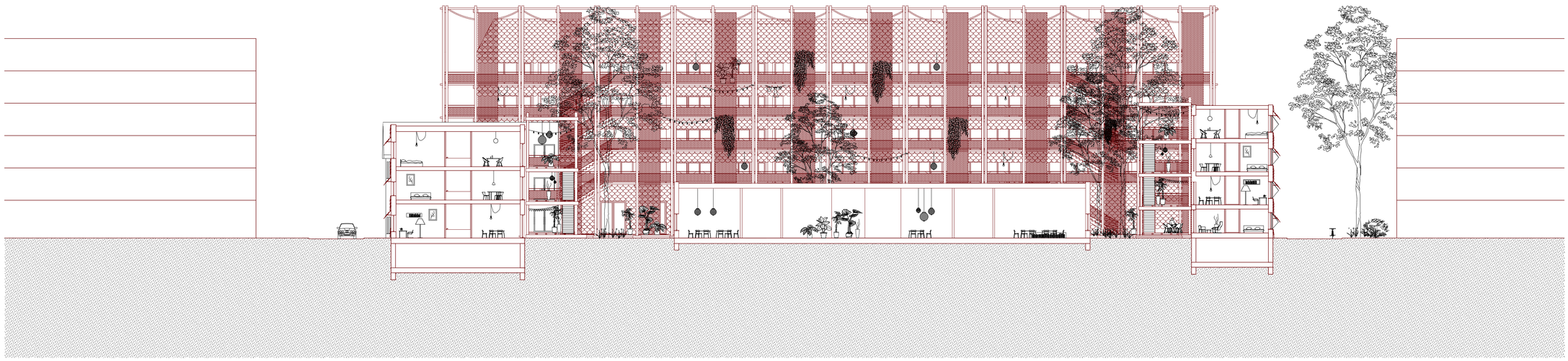

Rurbanität
Adili Albnora, FS19
Rossmaier Lando, Conen Maria
14.06.2019, Horw

Schnitt 2
1:200

rbanität
li Albnora, FS19
ssmaier Lando, Conen Maria
06.2019, Horw

Schnitt 1
1:200

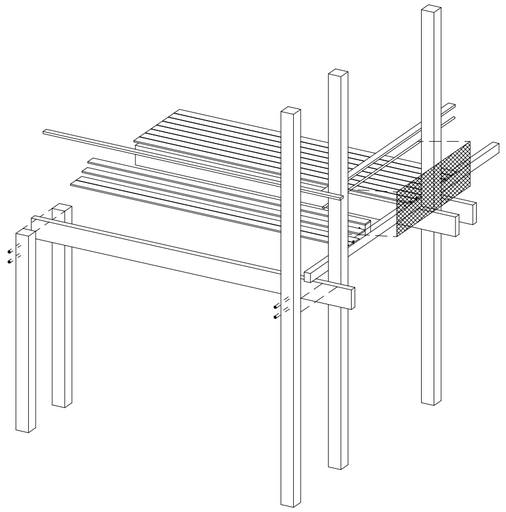

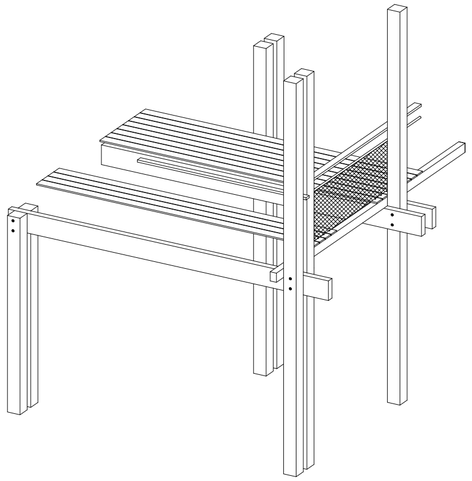

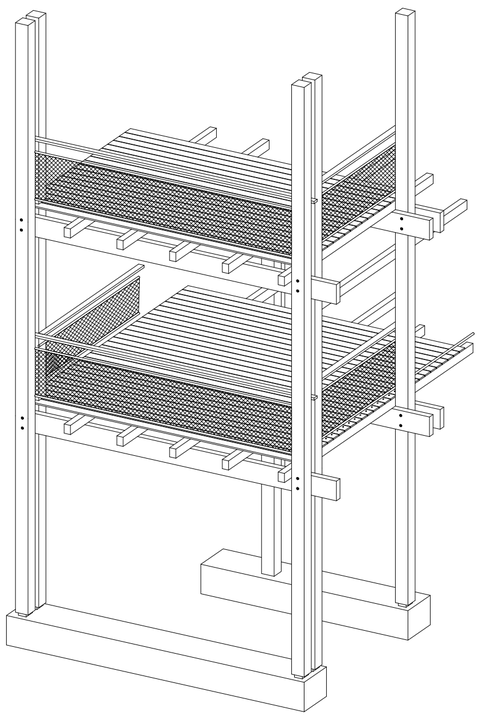

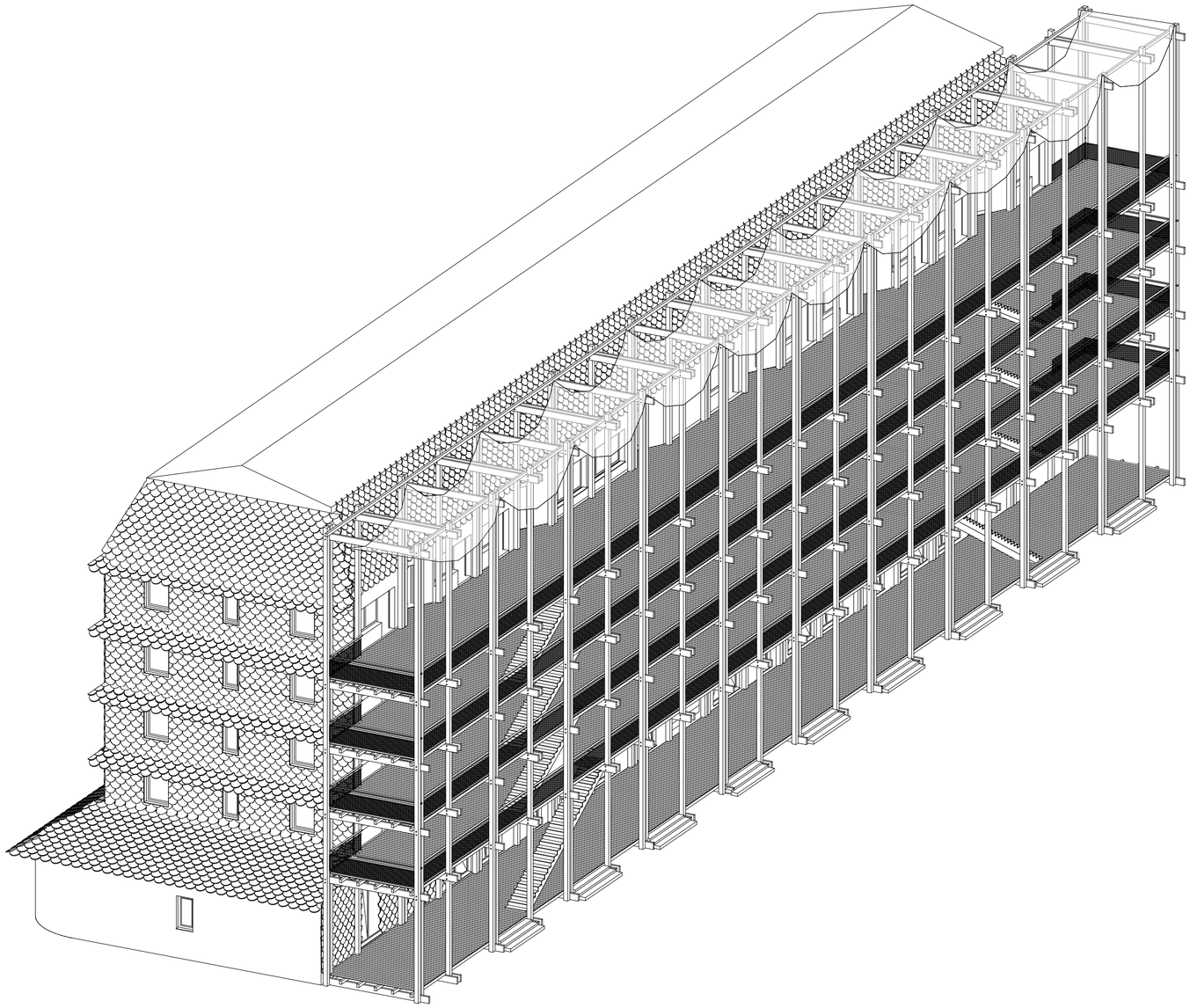

Rurbanität
Adili Albnora, FS19
Rossmaier Lando, Conen Maria
14.06.2019, Horw

Konstruktionsaxonometrie

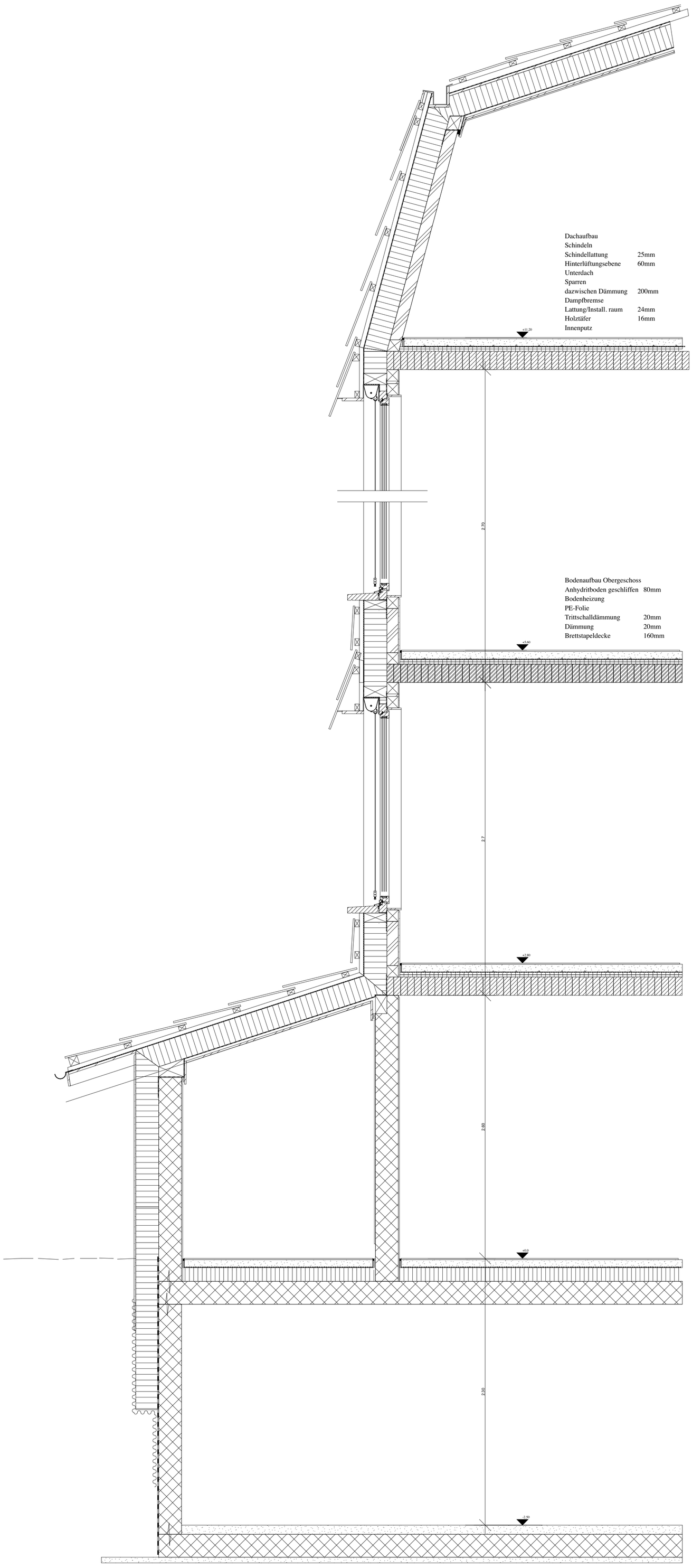

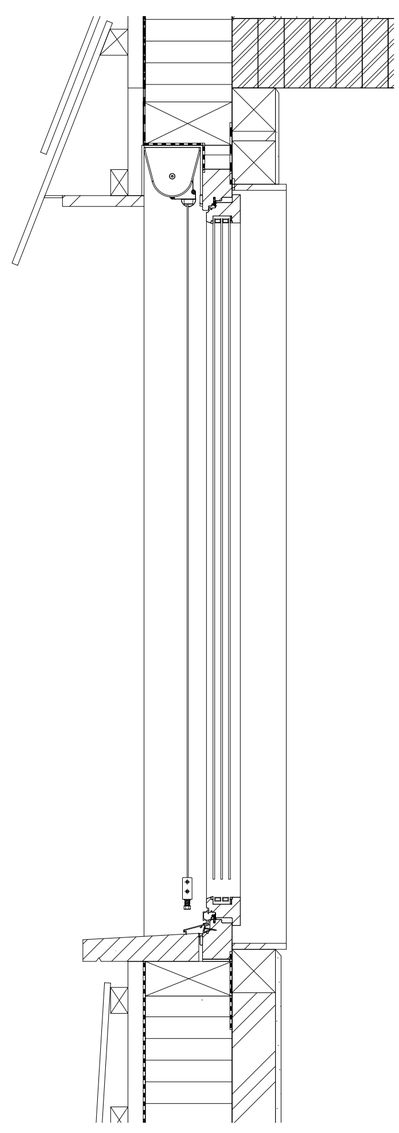

Rurbanität
Adili Albnora, FS19
Rossmaier Lando, Conen Maria
14.06.2019, Horw

Detailschnitt 1:20
Detail Fensteröffnung 1:10

Rurbanität
Adili Albnora, FS19
Rossmaier Lando, Conen Maria
14.06.2019 Horw

Rurbanität
Adili Albnora, FS19
Rossmaier Lando, Conen Maria
14.06.2019 Horw

Rurbanität
Adili Albnora, FS19
Rossmaier Lando, Conen Maria
14.06.2019 Horw

Rurbanität
Adili Albnora, FS19
Rossmaier Lando, Conen Maria
14.06.2019 Horw